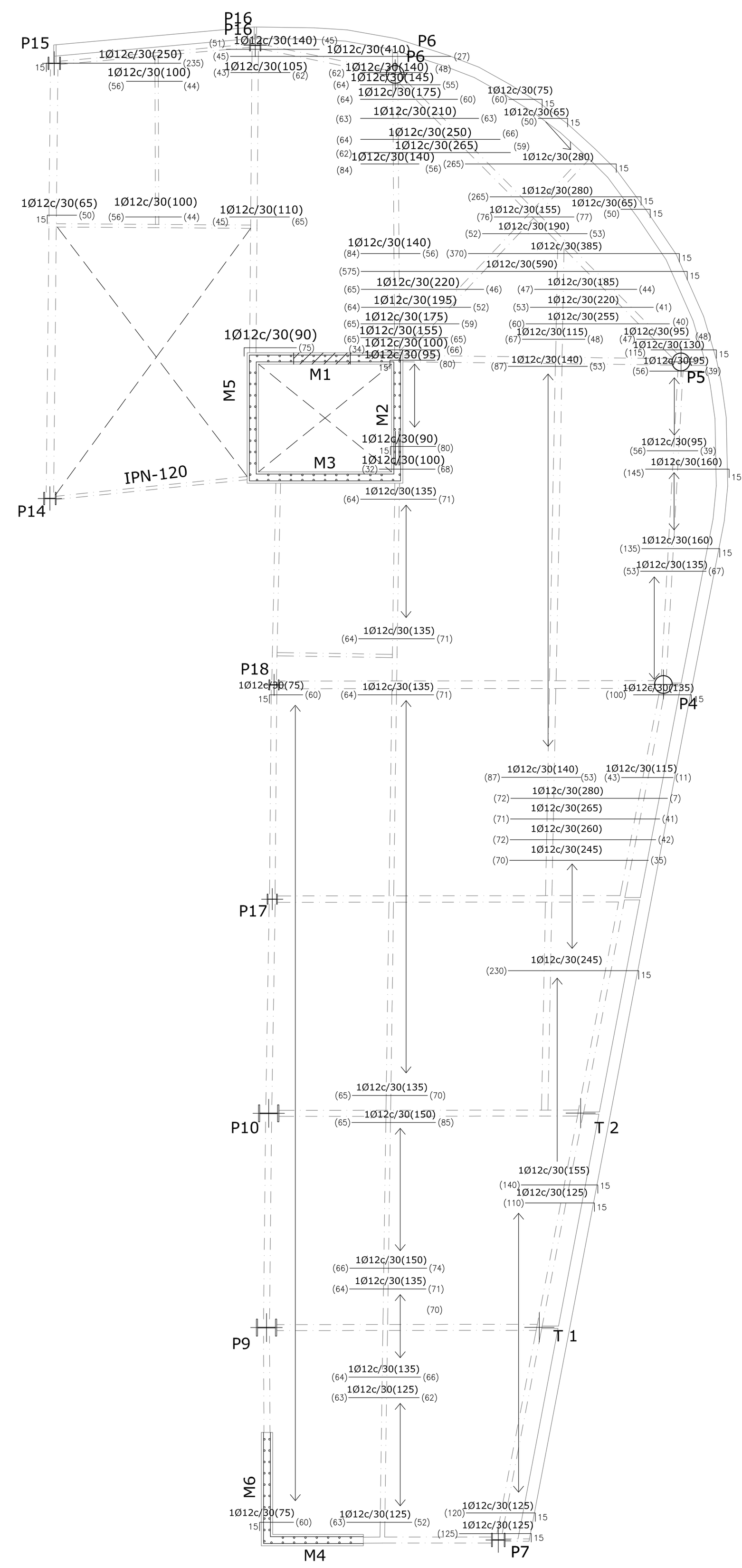

FORJADO 3_ARMADO NEGATIVOS

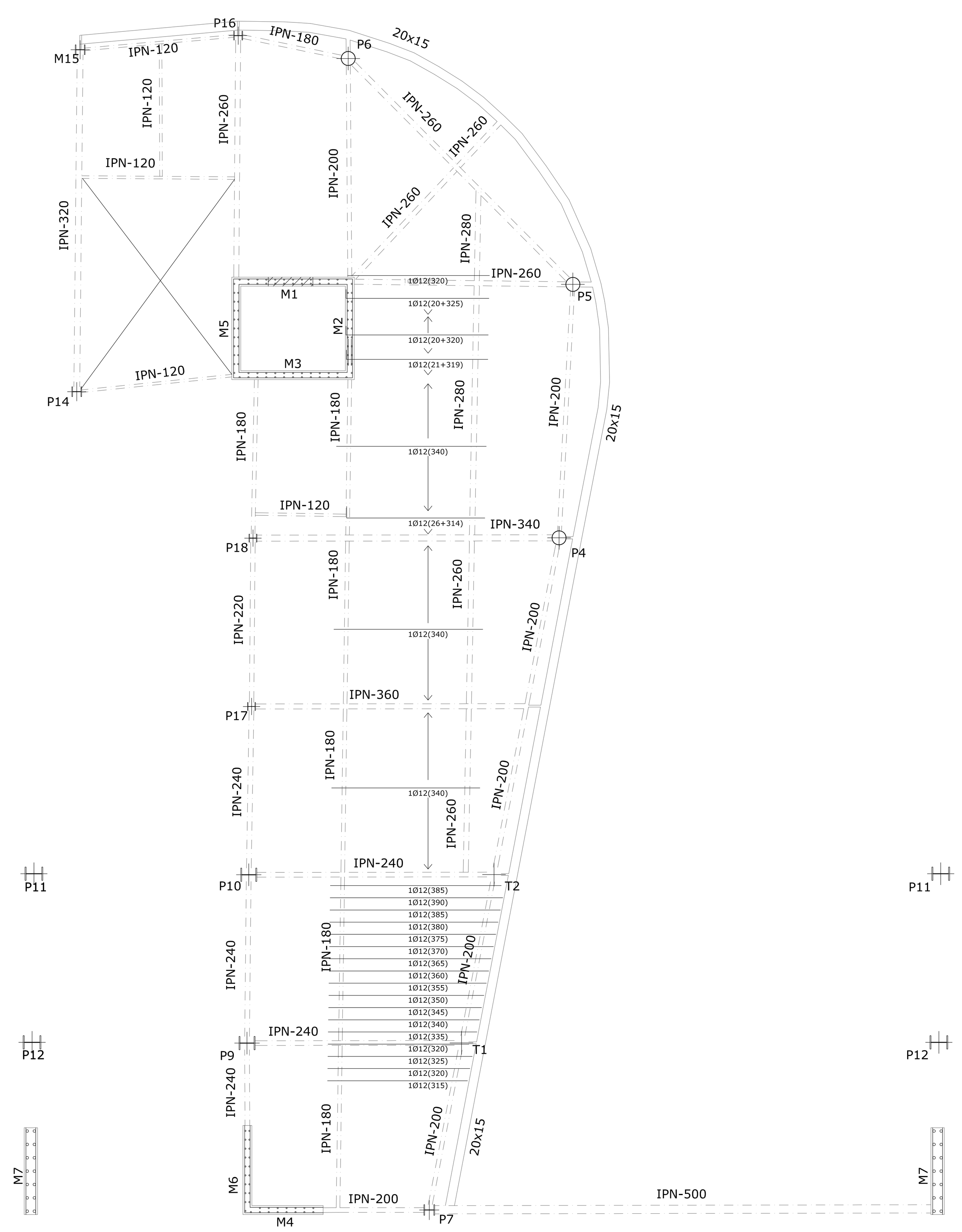

FORJADO 3_ARMADO NEGATIVOS Y VIGAS

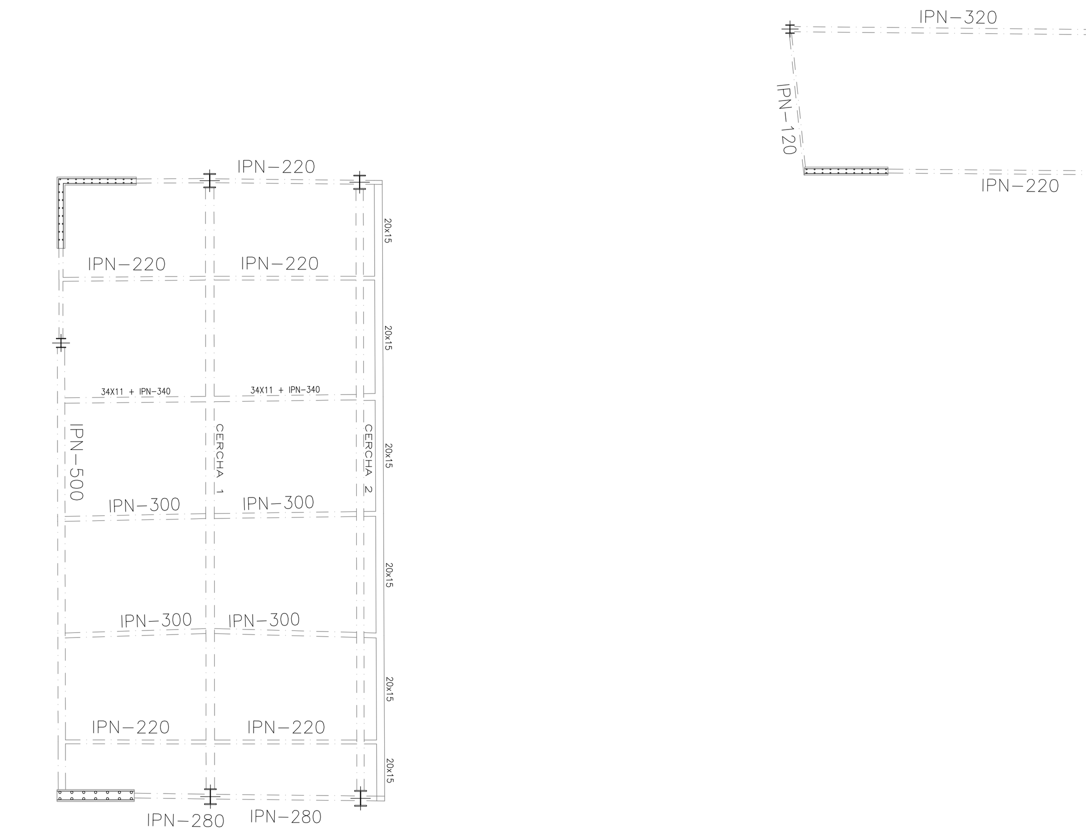

FORJADOS 5 Y 6(SUPERPUESTOS)_ VIGAS Escala 1_150

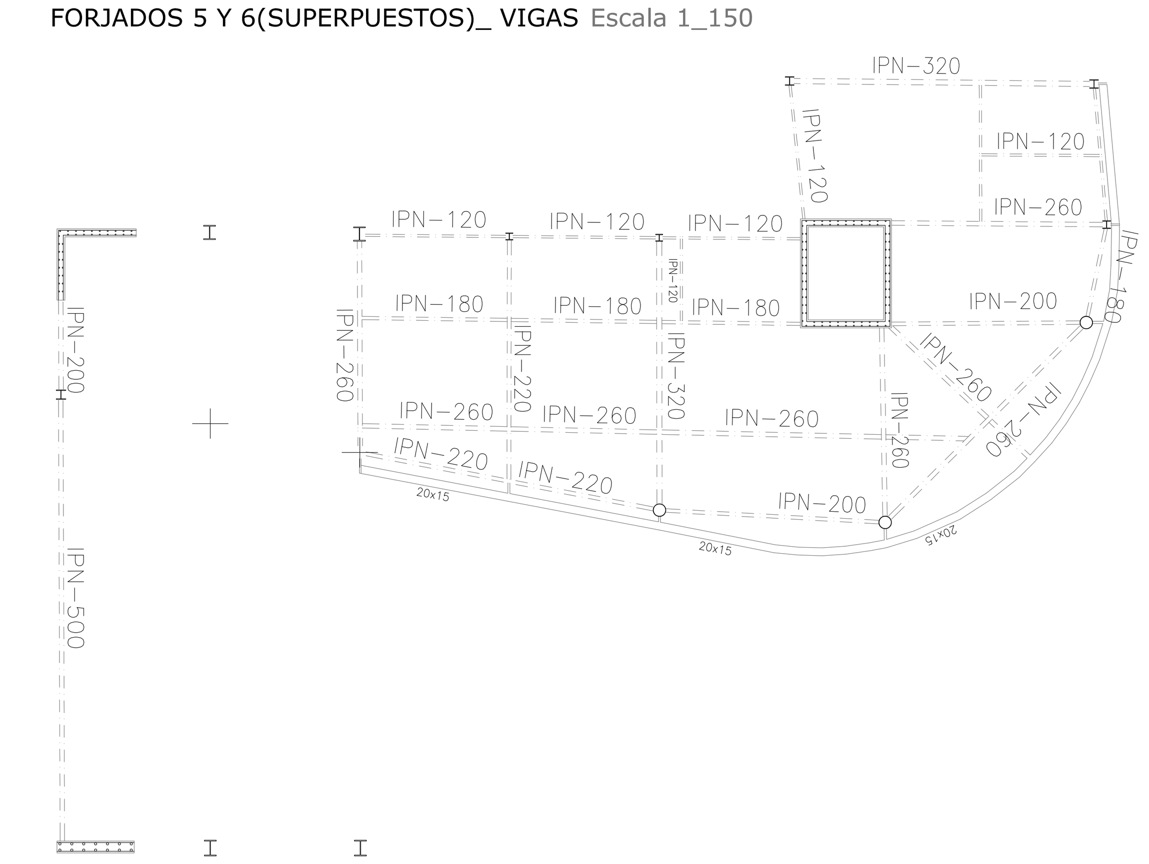

FORJADO 4_ VIGAS Escala 1_150

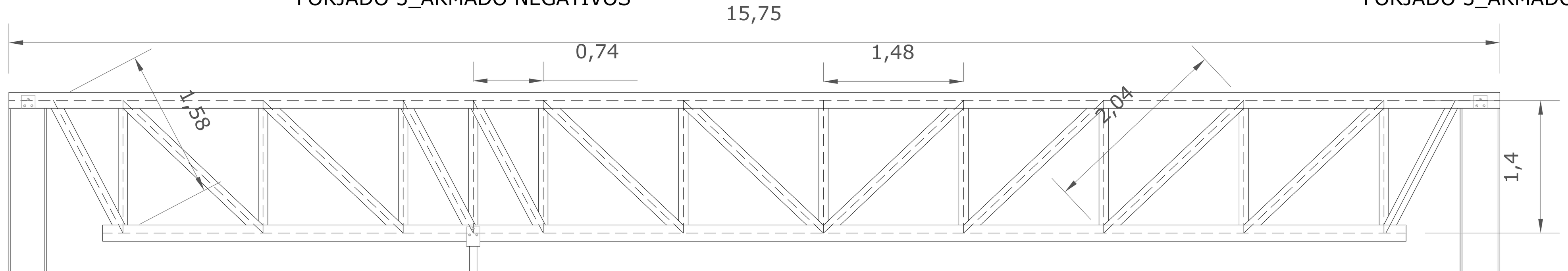

CERCHA 1: Cordón superior_P.T. Cuadrado h= 170mm y e=8mm; Cordón inferior_P.T.Cu. h= 170mm e=8mm; Montantes_ P.T.Cu. h=100mm y e=5mm; Diagonales_ P.T.Cu. h=100mm e=6mm. Uniones soldadas. La cercha irá apoyada en pilares sobre una placa de acero de e=1cm y atornillada a unas pletinas soldadas a tal efecto. Se colocará entre la placa y el perfil de la cercha una lámina de neopreno de e=5mm.

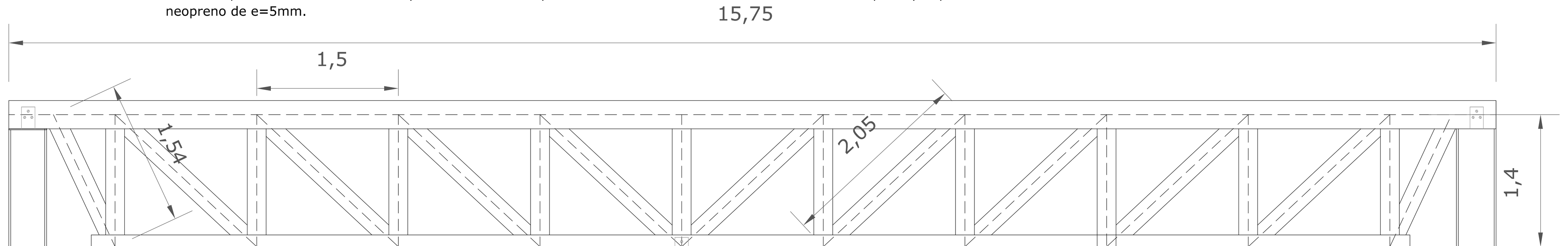

CERCHA 2: Cordón superior_P.T. Rectangular 300x200mm e=9mm; Cordón inferior_P.T.R. 250x200mm e=8mm; Montantes y diagonales_ P.T.R. 200x150mm e=8mm. Uniones soldadas. La cercha irá apoyada en pilares sobre una placa de acero de e=1cm y atornillada a unas pletinas soldadas a tal efecto. Se colocará entre la placa y el perfil de la cercha una lámina de neopreno de e=5mm.

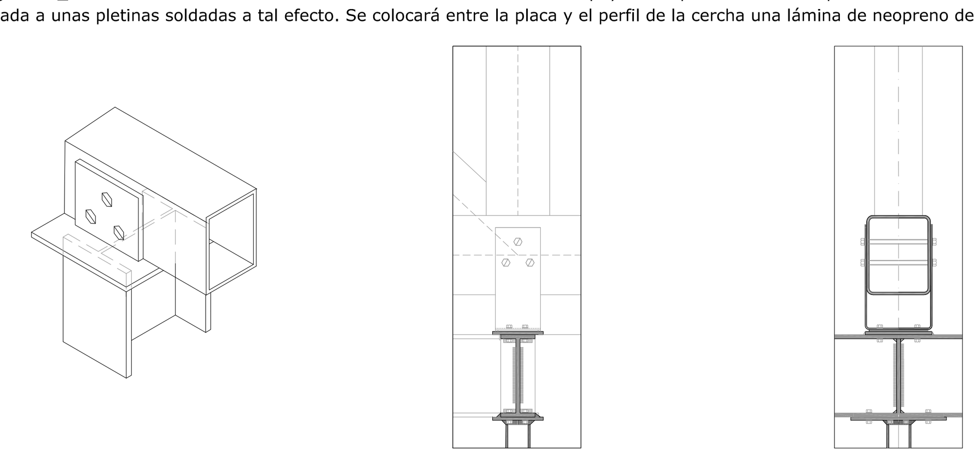

DAXONOMETRÍA DE APOYO DE CERCHA SOBRE CABEZA DE PILAR
Y DETALLES DE UNIÓN DE TIRANTE CON CERCHA. Sin escala(v. sección constructiva)

	P1(T1)	P2(T2)	P3	P4=P5=P6	P7	P9	P10	P11 P12	P14=P15	P16	P17=P18
Forjado 6											
Forjado 5									HEB-220	HEB-200	
Forjado 4	P.T.C.Ø70mm e=5mm	P.T.C.Ø70mm e=5mm			HEB-240	HEB-360	HEB-360	HEB-400	HEB-220	HEB-200	
Forjado 3	P.T.C.Ø70mm e=5mm	P.T.C.Ø70mm e=5mm		P.T.C.Ø322mm e=8mm	HEB-240	HEB-360	HEB-360	HEB-400	HEB-220	HEB-200	HEB-180
Forjado 2				P.T.C.Ø322mm e=8mm	HEB-240	HEB-360	HEB-360	HEB-400	HEB-220	HEB-200	HEB-180
Forjado 1	P.T.C.Ø322mm e=8mm	P.T.C.Ø322mm e=8mm	P.T.C.Ø322mm e=8mm	P.T.C.Ø322mm e=8mm	HEB-240	HEB-360	HEB-360	HEB-400	HEB-220	HEB-200	HEB-180
Cimentación	55x55; 6ø20 6ø16 6ø20(172) 6ø16(148); 10ø10c/6 2x10ø10c/6	55x55; 6ø20 6ø16 6ø20(171) 6ø16(147); 10ø10c/6 2x10ø10c/6	55x55; 6ø20 6ø16 6ø20(172) 6ø16(148); 10ø10c/6 2x10ø10c/6	55x55; 6ø20 6ø16 6ø20(176) 6ø16(152); 10ø10c/6 2x10ø10c/6	40x40; 8ø16 8ø16(143); 10ø8c/6 2x10ø8c/6	45x45; 8ø16 4ø12 8ø16(143) 4ø12(129); 10ø6c/6 2x10ø6c/6	45x45; 8ø16 4ø12 8ø16(143) 4ø12(129); 10ø6c/6 2x10ø6c/6	HEB-400	50x50; 8ø20 8ø20(171); 11ø6c/5 11ø6c/5	50x50; 8ø20 8ø20(172); 11ø6c/5 11ø6c/5	40x40; 8ø16 8ø16(143); 10ø8c/6 2x10ø8c/6

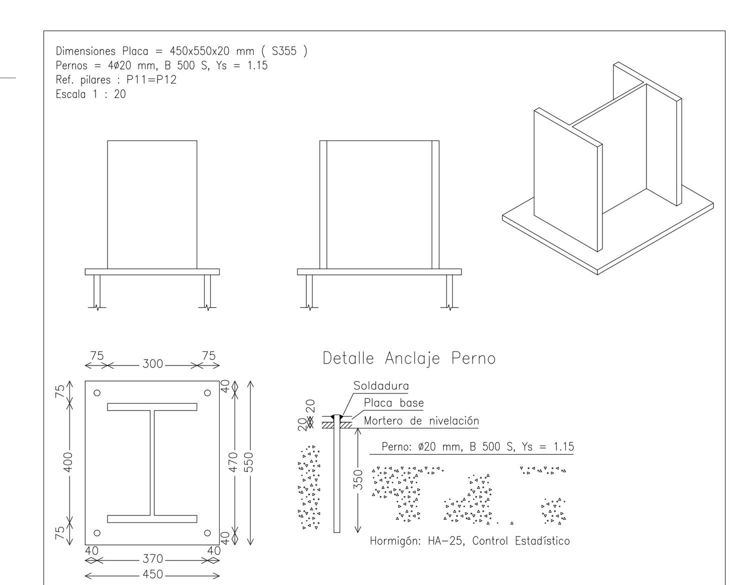

Resumen Acero Forjados 1 a 6 Pilares		Long. total (m)	Peso+10% (kg)	Total
B 500 S, CN	Ø6	159.5	39	
	Ø8	117.6	51	
	Ø10	214.8	146	
	Ø12	17.9	18	
	Ø16	194.7	338	
	Ø20	181.7	493	1085

Medición de perfiles Acero: S355

Tipo	Long. (m)	Peso (kg)
edt_TC	59.40	3680

Medición de perfiles Acero: S355

Tipo	Long. (m)	Peso (kg)
HEB-240	13.70	1140
HEB-360	27.40	3885
HEB-400	28.40	4410
HEB-220	30.60	2186
HEB-200	15.30	938
HEB-180	23.40	1199
	Total:	13758

Tabla de características de losas mixtas (Grupo 2)

MF-75
METFORM STEEL DECK MF-75
Canto: 75 mm
Intereje: 274 mm
Ancho panel: 822 mm
Ancho superior: 119 mm
Ancho inferior: 119 mm
Tipo de solape lateral: Inferior
Límite elástico: 280 MPa
Perfil: 0.80mm
Peso superficial: 0.09 kN/m2
Sección útil: 11.12 cm2/m
Momento de inercia: 85.14 cm4/m
Módulo resistente: 22.71 cm3/m

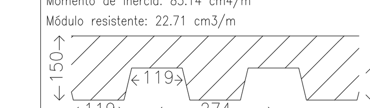

Todos los forjados
MF-75, 0.80mm, 15.0 cm
Sopandas
Forjados LM8, LM9, LM11, LM17, LM21, LM26, LM29, LM31, LM32, LM35, LM36, LM37 y LM38
Distancia máxima entre sopandas: 2.45 m
Nota 1: Las chapas deben fijarse al perfil de apoyo mediante tornillos o fijaciones que eviten su movimiento en fase de ejecución. Consulte los detalles de entrega y solape de la chapa sobre los apoyos, así como las piezas especiales de borde.
Nota 2: Consulte el tipo de solape lateral entre paneles, posición y resaltes para las losas mixtas colaborantes, de acuerdo al catálogo del fabricante.

CUADRO DE CARACTERISTICAS EHE

ELEMENTO		HORMIGÓN EN MASA	CIMENTACIÓN Y MUROS	PILARES	VIGAS	LOSAS Y FORJADOS
TIPIFICACIÓN (Art. 39.2)		HM-20/B/40/I	HA-25/B/20/IIa	–	–	–
RESISTENCIA CARACTERÍSTICA A 28 DÍAS fck (N/mm2)		20	25	–	–	–
CONSISTENCIA (Art. 30.6)		ANDA	BLANDA	–	–	–
EN EL CONO DE ABRAMS			5-10	–	–	–
ÁRIDOS	TAMAÑO MÁXIMO (mm)		20	–	–	–
	COEFICIENTE DE FORMA		α ≮ 0.20	–	–	–
COEFICIENTE DE MINORACIÓN γc		1,50	1,50	–	–	–
RESISTENCIA DE CÁLCULO fcd (N/mm2)		13,33	16,67	–	–	–
ARMADURAS PASIVAS (ART. 31) BARRAS CORRUGADAS	DESIGNACIÓN (Tabla 31.2.a)	–	B 500 S	–	–	–
	LIM. ELASTICO fy (N/mm2)	–	500	–	–	–
	RESISTENCIA DE CÁLCULO fyd (N/mm2)	–	434,78	–	–	–
	COEFICIENTE DE MINORACIÓN γs (Tabla 15.3)	–	1,15	–	–	–
MALLAS ELECTROSOLDADAS	DESIGNACIÓN (Tabla 31.3)	–	B 500 T	–	–	–
	LIM. ELASTICO fy (N/mm2)	–	500	–	–	–
	RESISTENCIA DE CÁLCULO fyd (N/mm2)	–	434,78	–	–	–

CONTROL DEL HORMIGÓN: ESTADÍSTICO. CONTROL DEL ACERO: NORMAL. CONTROL DE EJECUCIÓN: NORMAL. COEFICIENTE DE MAYORACIÓN DE CARGAS (Tablas 12.1.a y 95.5): Permanentes de valor constante γg=1.35; Permanentes de valor no constante γg*=1.50; Variables γq=1.50. AENOR

DURABILIDAD (art. 37 EHE) – RECUBRIMIENTO DE ARMADURAS – CIMENTACIÓN – ESTRUCTURA [illegible]

ACCIONES CONSIDERADAS
A.- GRAVITATORIAS: NORMA CTE-DB SE-AE
CARGAS: NIVEL CUBIERTA – Concargas: 3.9 kN/m2; Sobrecargas: 3 kN/m2; Carga total: 6.9 kN/m2
B.- EÓLICAS: NORMA CTE-DB SE-AE – Sit. geográfica/Zona Eólica: SEVILLA/A; Situación topográfica: NORMAL; Grado de aspereza: IV; Velocidad básica: v=26 m/s
C.- SÍSMICAS: NORMA NCSE/02 – Aceleración sísmica básica: ab/g=0.07; Coeficiente de contribución: K=1.1; Ductilidad: MUY ALTA μ=4
CARACTERÍSTICAS DE LA CIMENTACIÓN: ESTUDIO GEOTÉCNICO; TIPO DE CIMENTACIÓN: SISTEMA DE PILOTES; MÓDULO DE BALASTO; TENSIÓN ADMISIBLE [illegible]

CARACTERISTICAS DE LOS PERFILES METÁLICOS

TIPO	S355JR
LIMITE ELASTICO	275 N/mm2

SOLDADURAS: [illegible] TODAS LAS UNIONES SERÁN SOLDADAS A TOPE.

CENTRO DE ACOGIDA DE REFUGIADOS TRIANA
P.F.C. Miguel Ángel Pizarro Gutiérrez Septiembre 2010 Tribunal A_73
Plano_ C.A.R. Triana
PROYECTO DE EJECUCIÓN
CIMENTACIÓN Y ESTRUCTURA
Escala 1_100
06