Marca	Descripción	Cantidad	Ref. Document	Material
5-5-1	Rueda	4	PFC-PAB_02_005-6	Acero S275J0
5-5-2	Casquillo Rueda	8	PFC-PAB_02_005-7	Bronce

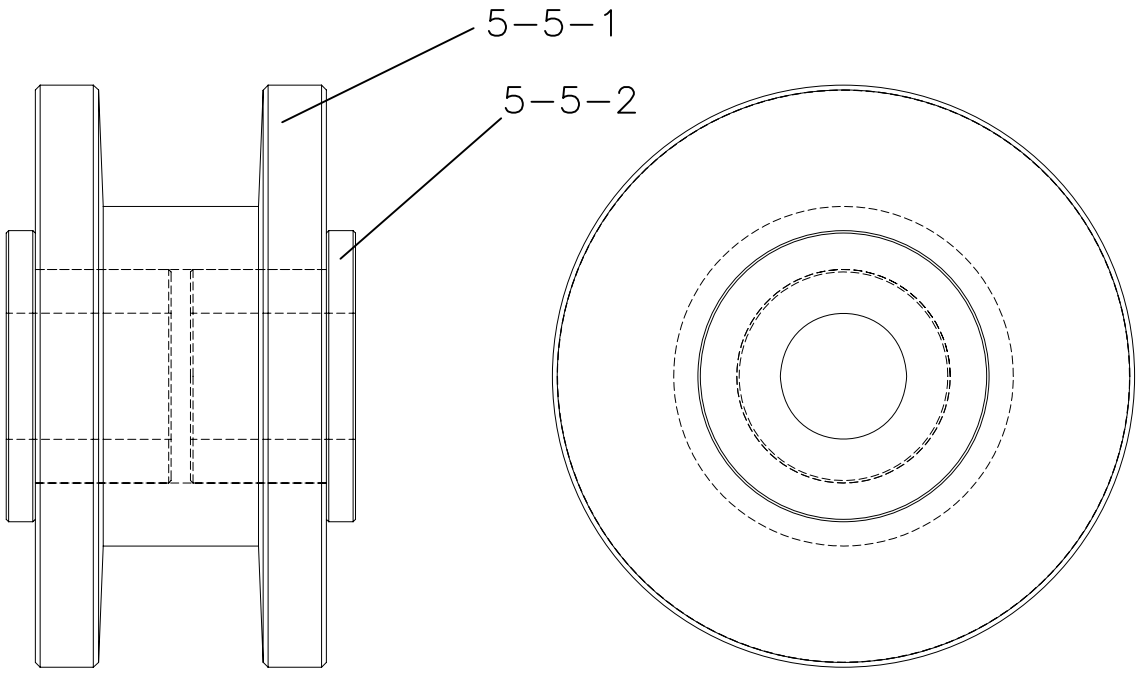

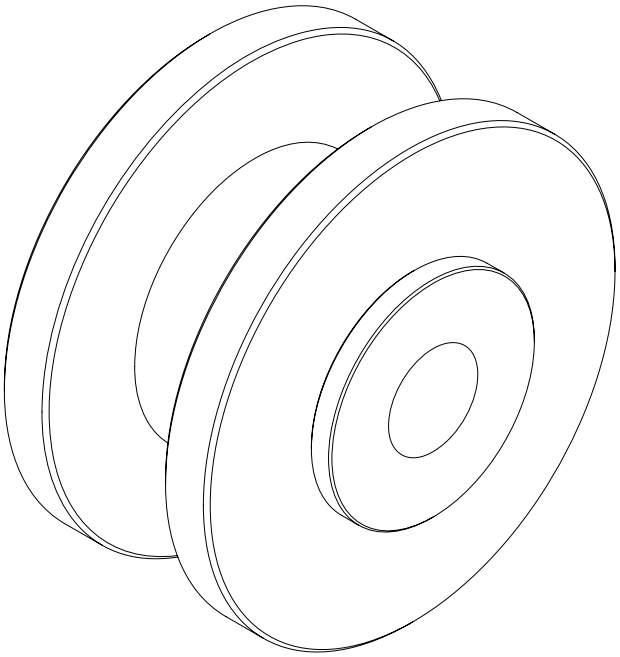

- Rueda y Casquillo llevaran un ajuste ISO con aprieto por interferencia.

Escala:	Especificaciones Técnicas:			Fecha
S/E	ISO 2768-mK	Dibujado	Antonio Román	02/09/2009
		Comprobado	Manuel Muñoz	15/09/2009
		Revisión	Rev-0	

Titulo del Plano: MONTAJE RUEDAS

Notas:

Propietario: Antonio Manuel Román Tallafet

Firma/Sello:

Identificador: PFC-PAB_02_005-5

Hoja: 1 de: 1

A4