PATRIMONIO DE ARTE Y GRANITO. ESCULPIR EL ESPACIO URBANO

RESIDENCIA DE ARTISTAS-ESCULTORES EN LAS CANTERAS DE FUENSANTA DE GERENA

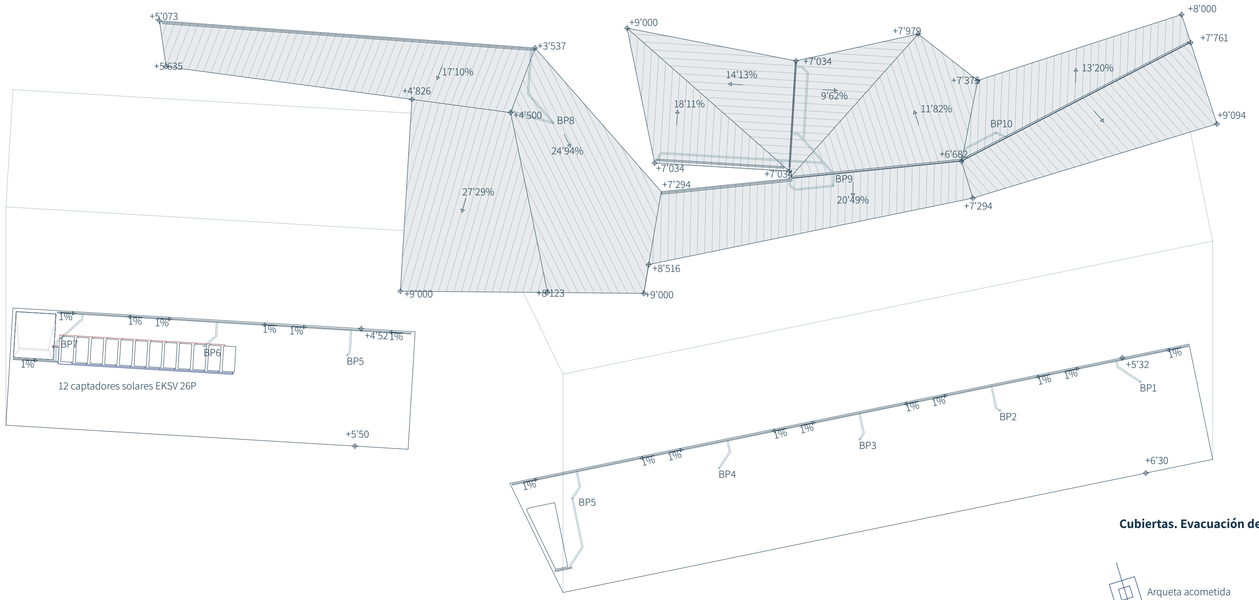

Cubiertas. Evacuación de aguas y disposición de equipos

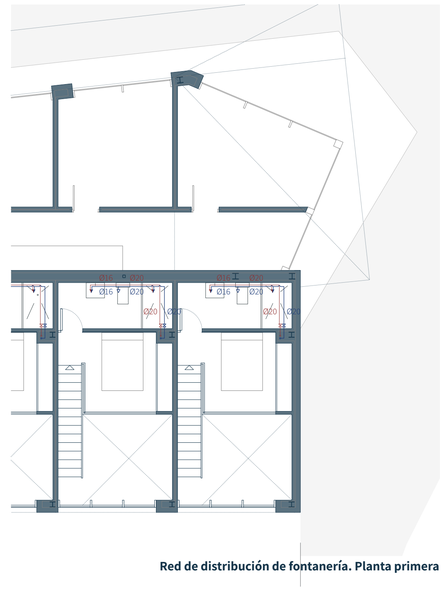

Red de distribución de fontanería. Planta primera

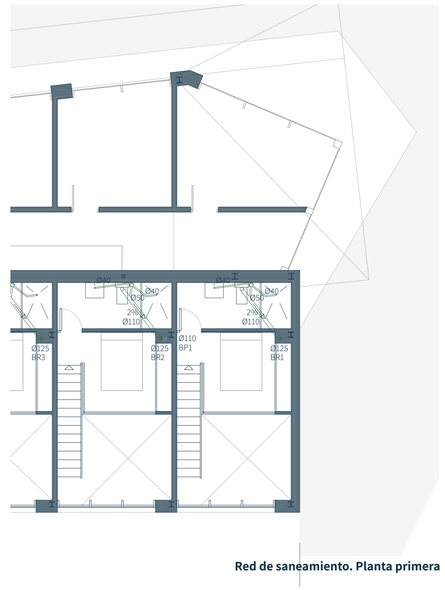

Red de saneamiento. Planta primera

Fontanería

- Llave de paso
- Filtro en Y
- Grifo de vaciado
- Llave antirretorno
- Manguito antivibratorio
- Bomba de impulsión
- Depósito de agua potable
- Depósito de presión
- Intercambiador de placas
- Válvula de expansión
- Contador general
- Válvula de tres vías

Evacuación de aguas

- Bote sifónico
- Bajante de aguas pluviales
- Bajante de aguas residuales
- 2% Dirección y pendiente de vertido

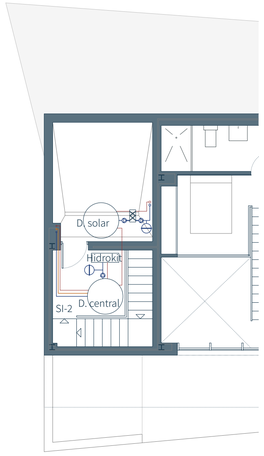

Instalación producción ACS. Sala de instalaciones 1. Planta primera

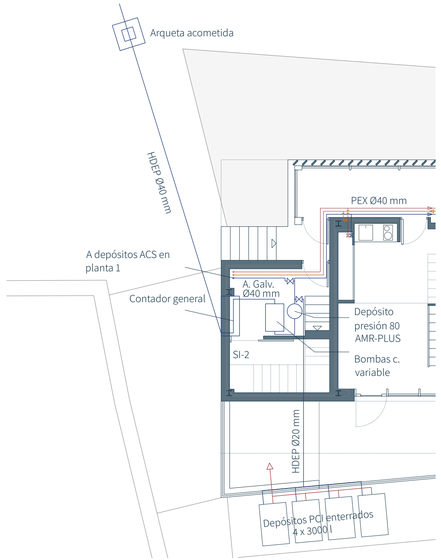

Acometida y cuarto del grupo de presión. Sala de instalaciones 1. Planta baja

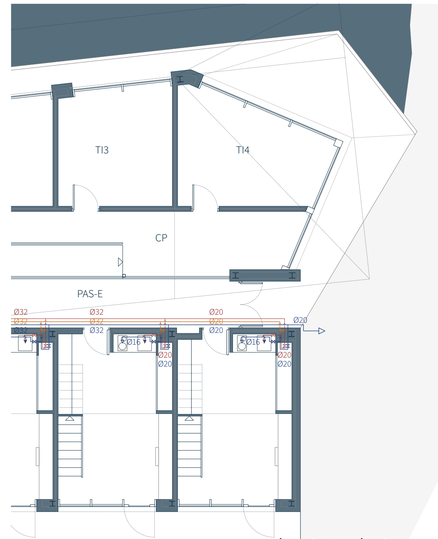

Red de distribución de fontanería. Planta baja

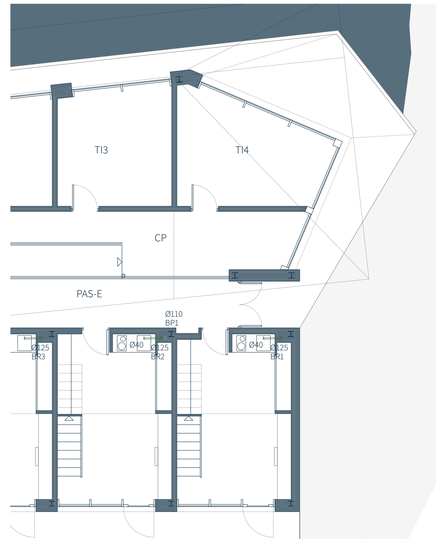

Red de saneamiento. Planta baja

Tramo		Q_{CF}	Ø	$Ø_{RF}$	v	Dist	ΔP	ΔP
P_{3-4}	HABITACIÓN	0'35 l/s	14'93 mm	20 mm	1'11 m/s	1'81 m	0'10 mca/m	0'18 mca
P_{4-6}	2 hab	0'47 l/s	17'30 mm	20 mm	1'50 m/s	8'97 m	0'17 mca/m	1'54 mca
P_{6-17}	13 hab	1'14 l/s	26'94 mm	32 mm	1'42 m/s	34'79 m	0'09 mca/m	3'01 mca
P_{17-18}	20 hab + resto	2'40 l/s	39'09 mm	40 mm	1'91 m/s	58'15 m	0'11 mca/m	6'41 mca

Cálculo diámetro distribución agua fría y pérdida de presión

NÚCLEO	SANITARIOS	UD/SANITARIO	UD TOTALES	Ø
Baño	Inodoro	4	8	50
	Lavabo	1		
	Ducha	3		
Cocina	Fregadero	3	6	50
	Lavadora	3		

NÚCLEO	SANITARIOS	UD/SANITARIO	UD TOTALES	Ø
AS-0	Inodoro	5	9	63
	Lavabo	2		
	Lavabo	2		
K	Fregadero	6	18	75
	Fregadero	6		
	Lavadora	6		

Diámetros pequeña red de evacuación

Bombas impulsión	Ha	Hg	Pc	Pr	
P_B	0'50 mca	3'70 mca	11'67 mca	10'00 mca	25'87 mca
P	1'43 cv				

Características del grupo de impulsión de caudal variable

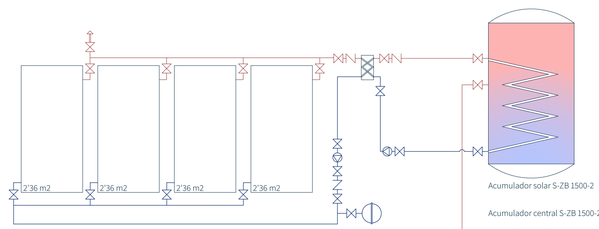

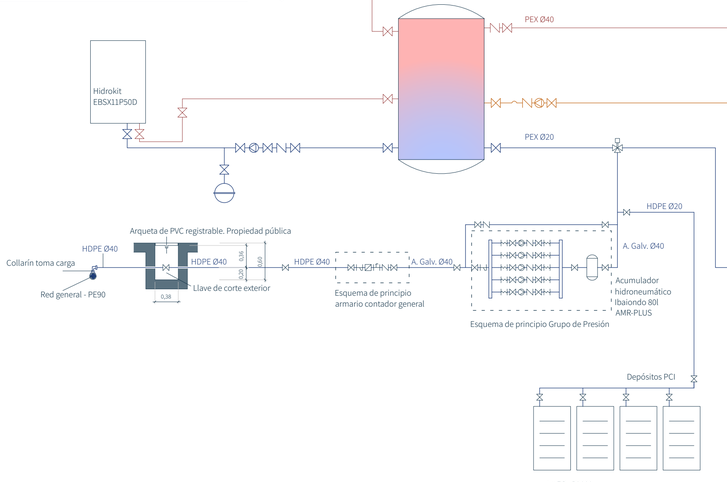

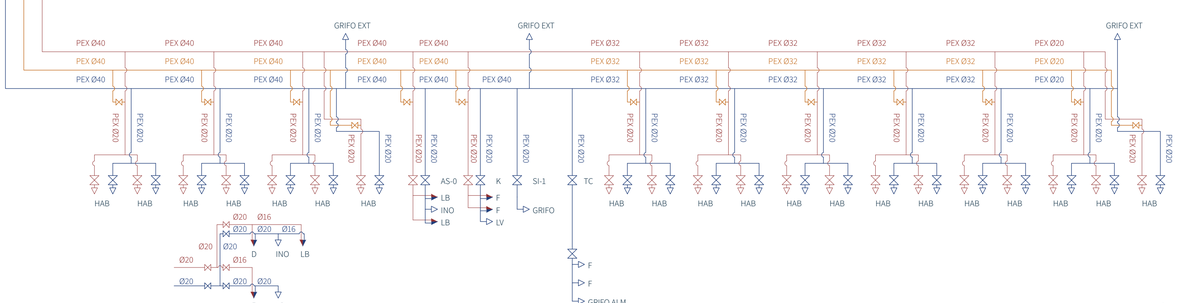

Esquema unifilar fontanería

Nota: bajantes de aguas residuales y pluviales:

Las bajantes de aguas residuales no se ejecutarán según diámetro de cálculo, sino que se colocarán de 110 mm cuando sirvan a un único inodoro, o de 125 mm cuando sirvan a dos o más.

El cálculo de superficie de aguas pluviales está especificado en el cumplimiento del HS-5 en la memoria justificativa.

Bajantes P	m2	Ø ELEGIDO
BP1	105'41	110
BP2	105'41	110
BP3	105'41	110
BP4	105'41	110
BP5	100'11	110
BP6	102'56	110
BP7	105'53	110
BP8	107'38	110
BP9	438'11	110
BP10	226'28	110
BP11	333'09	110

Diámetros bajantes de pluviales

TRABAJO FIN DE MÁSTER

INST-03	Instalaciones hidrosanitarias	
0 1 2 5 m	FECHA	05/07/2022
	ESCALA	1:100
	FORMATO	A1
Máster en Arquitectura. Universidad de Sevilla. G-03	Manuel Guerrero Valiente	