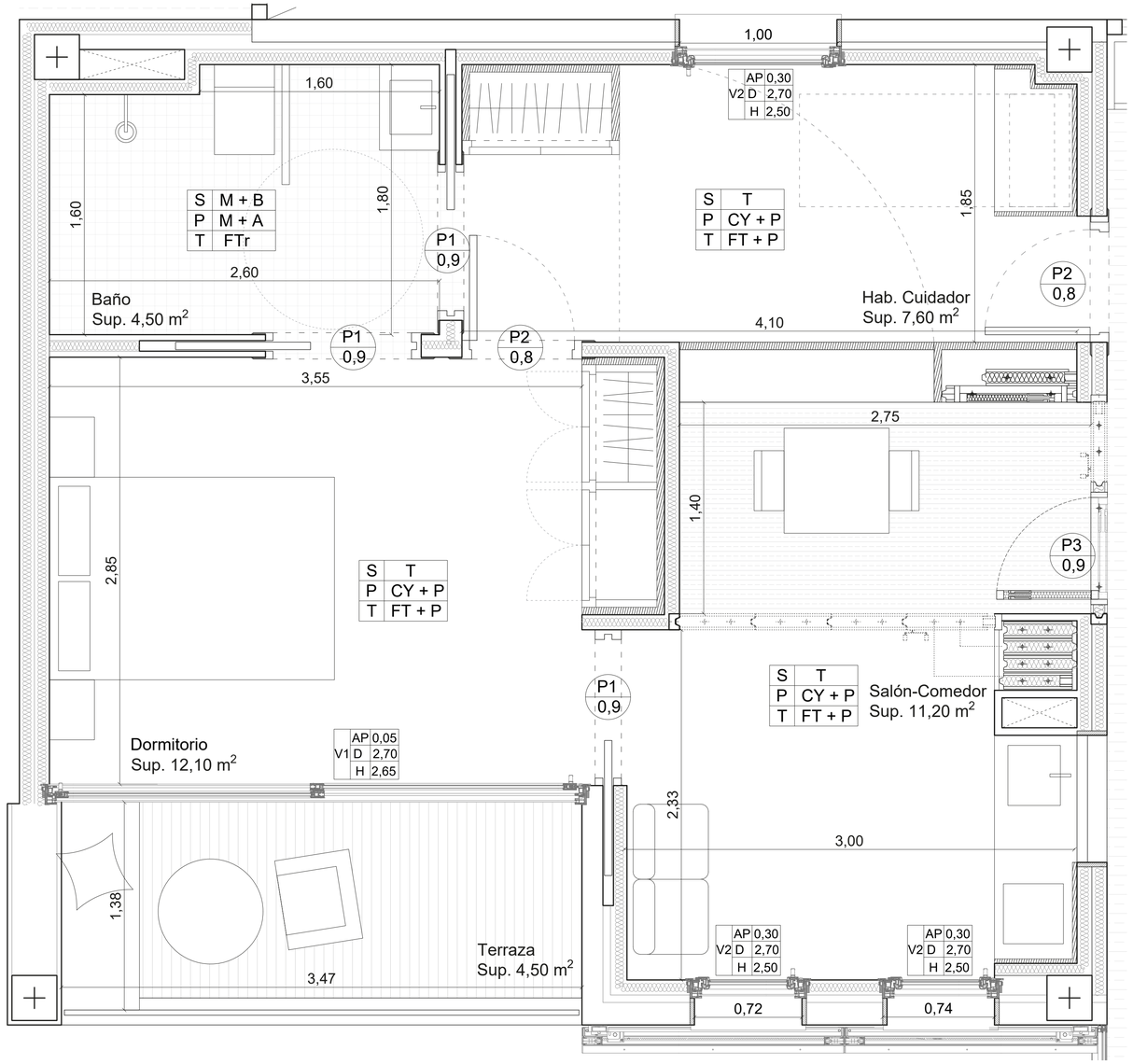

VENTANA 1

	AP	0,05
V1	D	2,70
	H	2,65

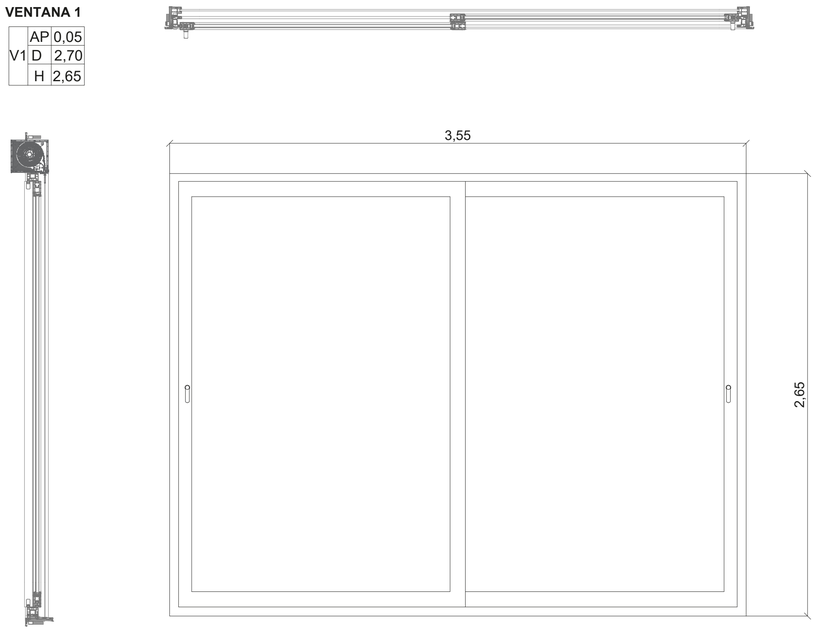

VENTANA 2

	AP	0,30
V2	D	2,70
	H	2,50

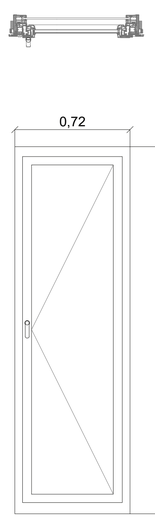

VENTANA 2'

	AP	0,30
V2	D	2,70
	H	2,50

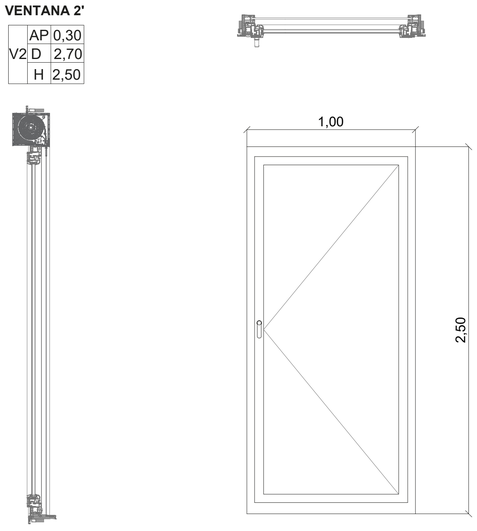

REVESTIMIENTO Y ACABADO

S	T
P	CY + P
T	FT + P

S	M + B
P	M + A
T	FTr

SUELO

T: Tarima flotante de madera de haya de dimensiones 1820 x 190 x 14 mm

M + B: Mortero de cemento de protección y agarre tipo M5, espesor 15 mm

Baldosa de cerámica a junta corrida 30x30x2cm de baja resbaladicidad S3, color blanco, acabado liso.

PARED

CY + P: Doble placa de **C**artón **Y**eso laminado 12,5 mm con alma de cemento portland con aditivos y malla de fibra de vidrio por sus bordes, atornillado a estructura metálica

Pintura plástica tres capas de de color blanco

M + A: Mortero de agarre tipo adhesivo cementoso C2, espesor 15 mm y mortero para juntas RG1, espesor 15 mm.

Alicatado de azulejo cerámico 20x20x2cm, color blanco, acabado liso.

TECHO

FT + P: Sistema de aplacado de **F**also **T**echo con perfileria de acero galvanizado oculta compuesta por: paneles de yeso laminado revestido

Pintura plástica tres capas de de color blanco

FTr: Falso **T**echo **r**egistrable, formado por bandejas de acero galvanizado prelacado acabado microperforado, color silvermetalic, de 0,5 mm de espesor, con perfilería semivista de acero anclada a forjado.

PUERTAS

P1 0,9 | P2 0,8 | P3 0,9

PUERTA 1
ANCHO: 0,90 m
ALTO: 2,10 m
MATERIAL: Madera C18 pino lacada en blanco
ABERTURA: Corredera

PUERTA 2
ANCHO: 0,80 m
ALTO: 2,10 m
MATERIAL: Madera C18 pino lacada en blanco
ABERTURA: Abatible

PUERTA 3
ANCHO: 0,90 m
ALTO: 2,10 m
MATERIAL: Tabique móvil
ABERTURA: Abatible

VENTANAS

	AP	0,05
V1	D	2,70
	H	2,65

	AP	0,30
V2	D	2,70
	H	2,50

VENTANA 1
ANTEPECHO: 0,05 m
DINTEL: 2,70 m
HUECO: 2,65 m
MATERIAL: PVC
ABERTURA: Corredera

VENTANA 2
ANTEPECHO: 0,30 m
DINTEL: 2,70 m
HUECO: 2,50 m
MATERIAL: PVC
ABERTURA: Abatible