TRAZADO ELECTRICIDAD

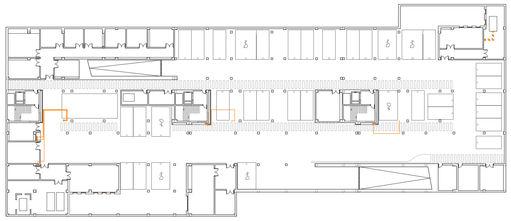

Planta Sótano

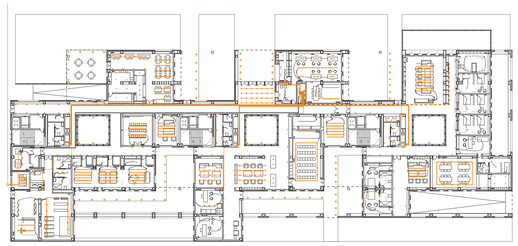

Planta Baja

ESQUEMA TELECOMUNICACIONES

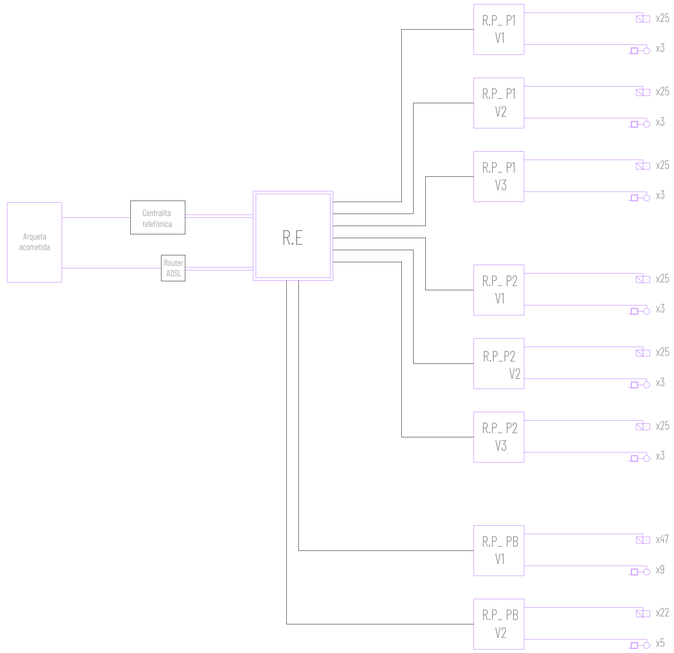

TRAZADO TELECOMUNICACIONES

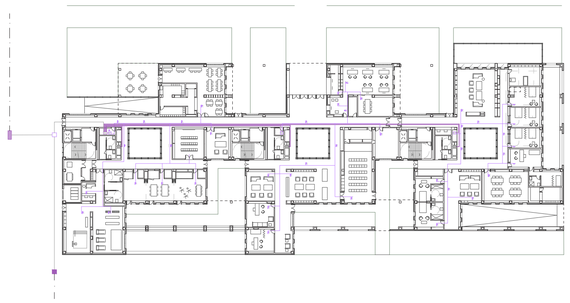

Planta Baja

Planta Tipo vivienda

ESQUEMA DE CUADROS

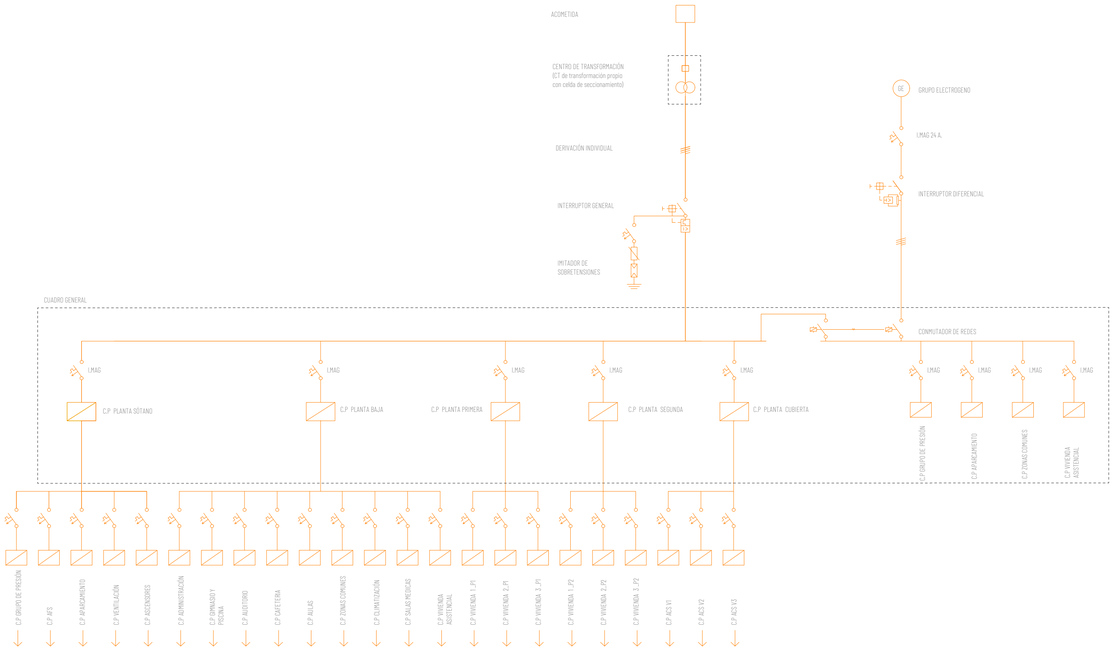

LEYENDA ELECTROCTECNIA

- Limitador de sobretensión
- Interruptor general
- Centro de transformación
- Conmutador de redes
- Magnetotérmico
- Interruptor diferencial
- GE Grupo de electrogeno
- Cuadro parcial
- Acometida
- Luminaria bañadores de suelo
- Luminaria de superficie Starpoint
- Luminaria bañadores de techo
- Interruptor
- Luminaria central
- Toma de fuerza
- Luminaria Downlight de superficie
- Luminaria tipo proyector

LEYENDA TELECOMUNICACIONES

- Camara de registro existente
- Arqueta existente
- Arqueta a ejecutar
- RE Repartidor del edificio
- RP Repartidor de planta
- Canalización existente
- Canalización a trazar
- Trazado acometida a repartidor del edificio
- Trazado Repartidor del edificio a repartidor de planta
- Montante telecomunicaciones
- x00 Número de puesto por linea

- Caja portamecanismo empotrada en pared:
  - 2 tomas SCHUKO 16A uso general
  - 2 tomas SCHUKO 16A informática
  - 2 tomas RJ 45
- Caja portamecanismo empotrada en pared para conexión wifi:
  - 1 tomas SCHUKO 16A uso general
  - 1 punto de acceso inalambrico
  - 1 tomas RJ 45
- Caja portamecanismo empotrada en pared:
  - 2 tomas SCHUKO 16A informática
  - 1 tomas RJ 45