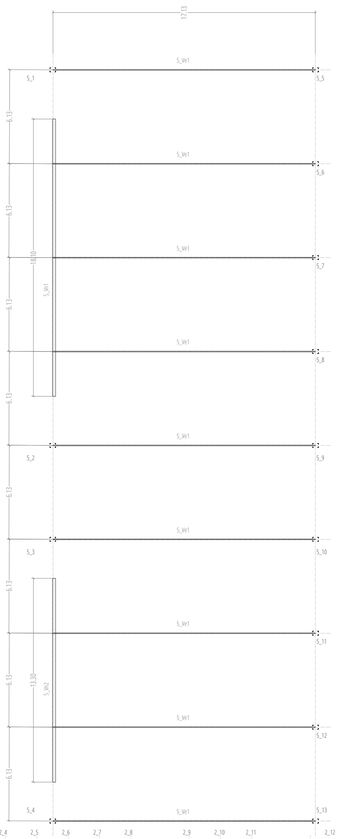

SECCIONES DEL MÓDULO ESTRUCTURAL 5: NAVE DE FUNDICIÓN. E 1:150

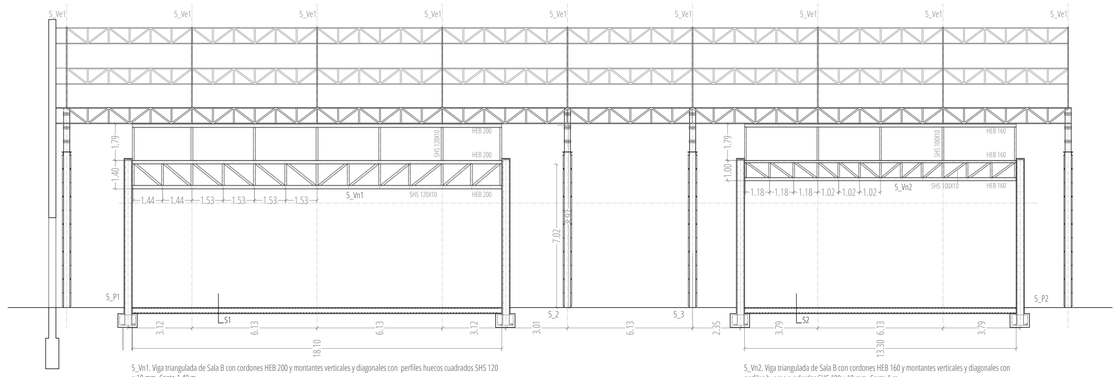

Sección longitudinal a la nave

5_Vn1. Viga triangulada de Sala B con cordones HEB 200 y montantes verticales y diagonales con perfiles huecos cuadrados SHS 120 x 10 mm. Canto 1,40 m.

5_Vn2. Viga triangulada de Sala B con cordones HEB 160 y montantes verticales y diagonales con perfiles huecos cuadrados SHS 100 x 10 mm. Canto 1 m.

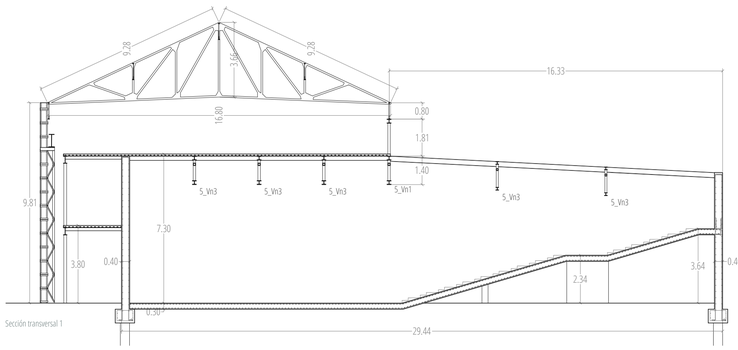

Sección transversal 1

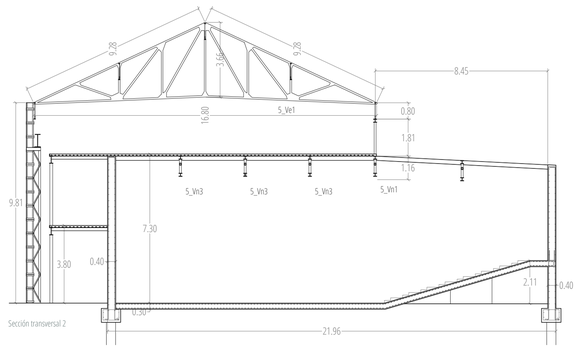

Sección transversal 2

ELEMENTOS DE SOPORTE VERTICAL

MÓDULO ESTRUCTURAL 1: AULARIO		
PILARES	1_1 a 1_6; 1_12 a 1_17; 1_23 a 1_28; 1_34 a 1_3	HA 25 50x50 cm
	1_7; 1_18; 1_29; 1_40	HA-25 40x100 cm
	1_8 a 1_11; 1_19 a 1_22;1_30 a 1_33	HEB 240
PANTALLAS	1_P1 a 1_P4	HA-25 40 cm
MÓDULO ESTRUCTURAL 2: GALERÍA Y PASARELA		
PILARES	2_1 a 2_48	Doble HEB 180 soldado en cajón
	2_49 a 2_130	Cable estructural trenzado Ø 2 cm
MÓDULO ESTRUCTURAL 3: NAVE DE MONTAJES		
PILARES	3_1 a 3_108	Existente doble UPN 140* empresillado
	3_109 a 3_166	HEB 120
PANTALLAS	3_P1 a 3_P2	HA-25 25 cm
MUROS DE CARGA	3_M1	Muro existente de fábrica 72 cm
MÓDULO ESTRUCTURAL 4: NAVE DE FUNDICION TALLERES DE MUSICA		
PILARES	4_1 a 4_8	Existente 4 angulares 5 cm* empresillados
	4_9 a 4_16	Existente triple IPE 260* empresillado
	4_19 a 4_26	Existente doble IPE 260* empresillado + 4 angulares 5 cm
	4_17, 4_18, 4_27, 4_28	Existente doble IPE 260* empresillado
	4_29 a 4_46	HEB 200
MÓDULO ESTRUCTURAL 5:NAVE DE CHAPA SALÓN DE ACTOS		
PILARES	5_1 a 5_13	Existente IPE 280* + 4 angulares 5 cm* empresillados
	5_14 a 5_20	HEB 120
	5_21 a 5_22	HA 25 30x30 cm
PANTALLAS	5_P1 a 5_P5	HA-25 40 cm
MÓDULO ESTRUCTURAL 5: ALMACENES TALLERES PARA ARTISTAS		
PILARES	6_1 a 6_40	HA 25 30x30 cm
PANTALLAS	6_P1, 6_P2	HA-25 25 cm
MUROS DE CARGA	6_M1	Muro existente de fábrica 42 cm

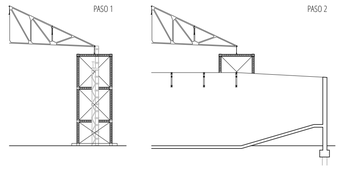

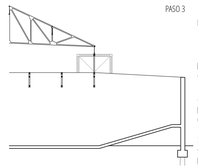

PROCEDIMIENTO PARA LA COLOCACIÓN DE LA VIGA DE CELOSÍA.

1_Colocación del sistema de ligero de apeo con los soportes verticales fuera del área de los volúmenes de hormigón.

2_Ejecutar la cimentación, los muros perimetrales y colocar la parte inferior de la viga de celosía ya preensamblada.

3_Realizar el montaje de la parte superior de la viga de celosía, e ir retirando las vigas de apeo de la cercha.

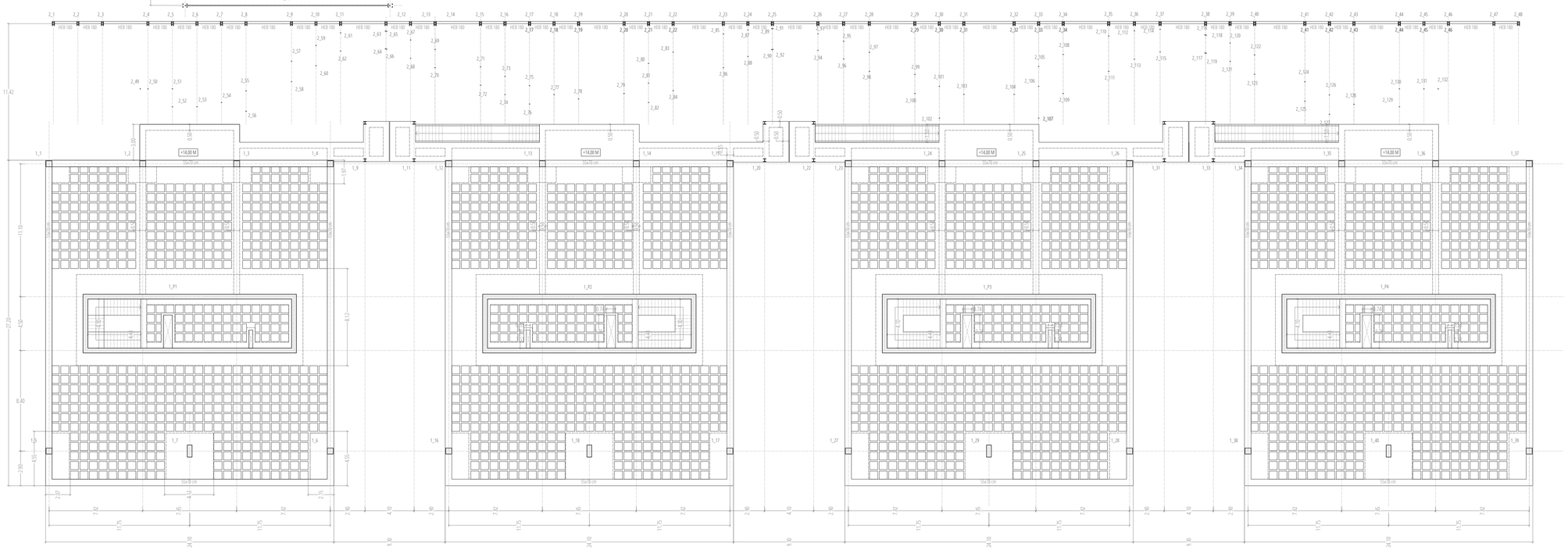

DETALLE DE UNIÓN DEL FORJADO RETICULAR CON VIGA PANTALLA DE HORMIGÓN CENTRAL E 1:30

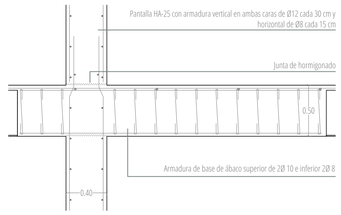

DETALLE DE CAMBIO DE TIPO DE FORJADO CON VIGA DE DESCUELGUE INTERMEDIA E 1:30

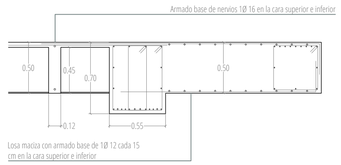

CUADRO DE CARACTERÍSTICAS

MATERIALES				COEFICIENTES
HORMIGÓN	CIMENTACIÓN	HA-25/P/20/I	fck= 25 N/mm	1,05
	RESTO ESTRUCTURA	HA-25/B/20/IIa	fck= 25 N/mm	1,05
ACERO	CORRUGADO	B-500S	fyk= 500 N/mm	1,15
	LAMINADO	S 275	fyk= 275 N/mm	1,05

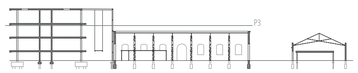

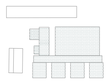

16_ FORJADO PLANTA TERCERA

PFC

CONSERVATORIO DE DANZA SEVILLA

JORGE MANZANO RIVERO MA 05

E 1:200

0 5 m